2X2JET

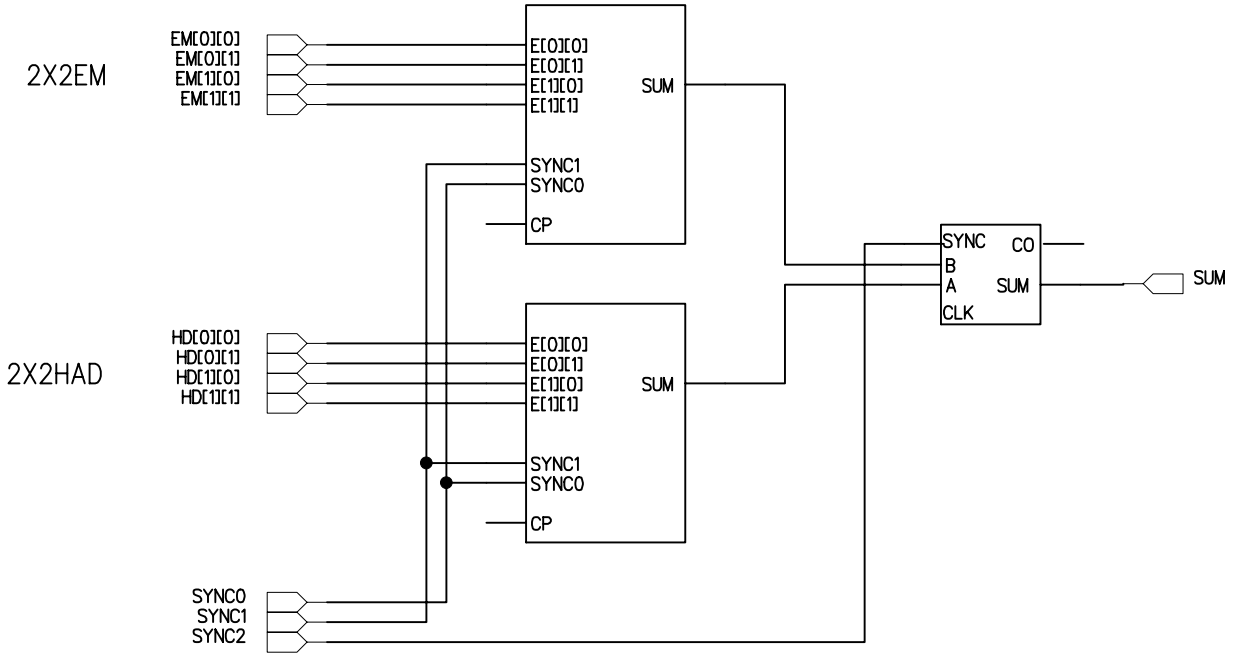
2X2EM
EM[0][0]
EM[0][1]
EM[1][0]
EM[1][1]
E[0][0]
E[0][1]
E[1][0]
E[1][1]
SUM
SYNC1
SYNC0
CP
2X2HAD
HD[0][0]
HD[0][1]
HD[1][0]
HD[1][1]
E[0][0]
E[0][1]
E[1][0]
E[1][1]
SUM
SYNC1
SYNC0
CP
SYNC0
SYNC1
SYNC2
SYNC
B
A
CLK
CO
SUM
SUM