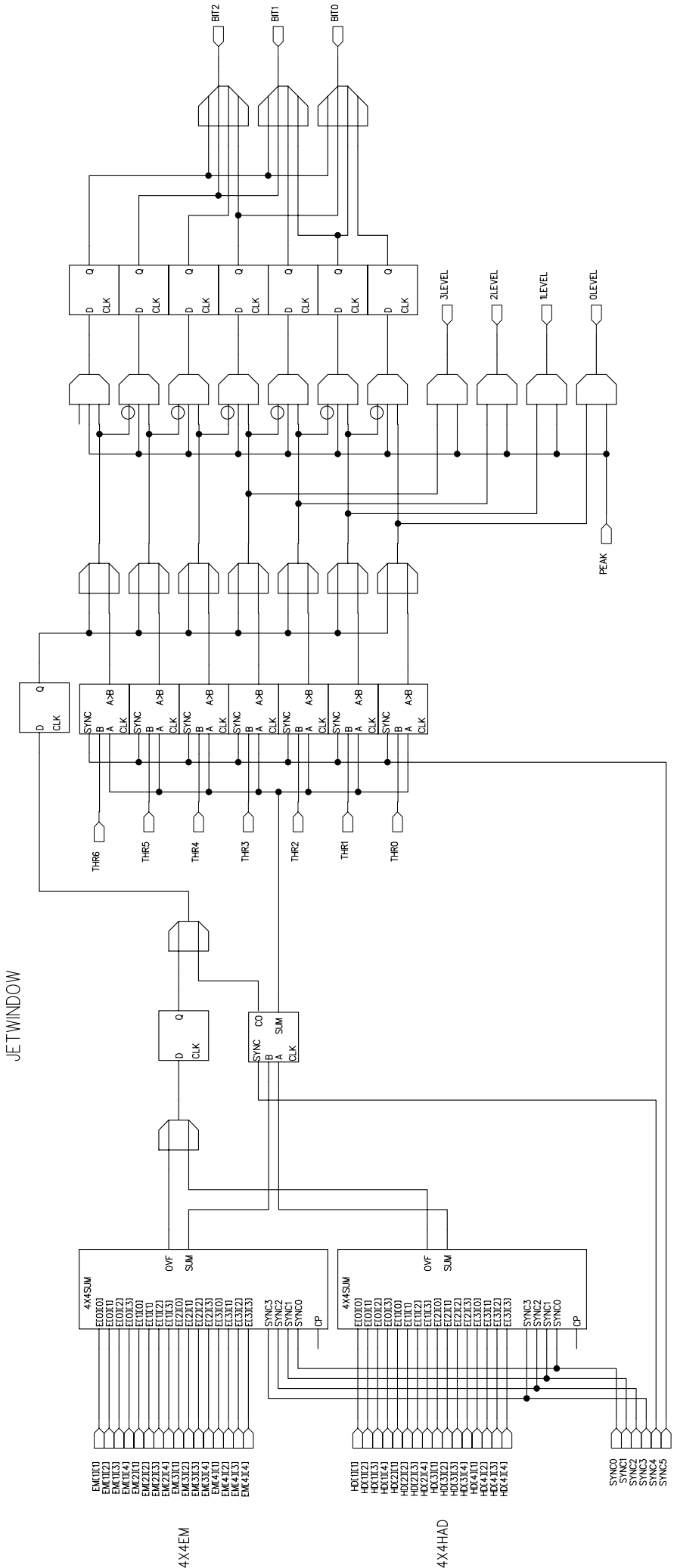
JETWINDOW
BIT2
BIT1
BIT0
3LEVEL
2LEVEL
1LEVEL
0LEVEL
PEAK
THR6
THR5
THR4
THR3
THR2
THR1
THR0
4X4SUM
OVF
SUM
CP
SYNC3
SYNC2
SYNC1
SYNC0
4X4EM
4X4HAD
SYNC0
SYNC1
SYNC2
SYNC3
SYNC4
SYNC5