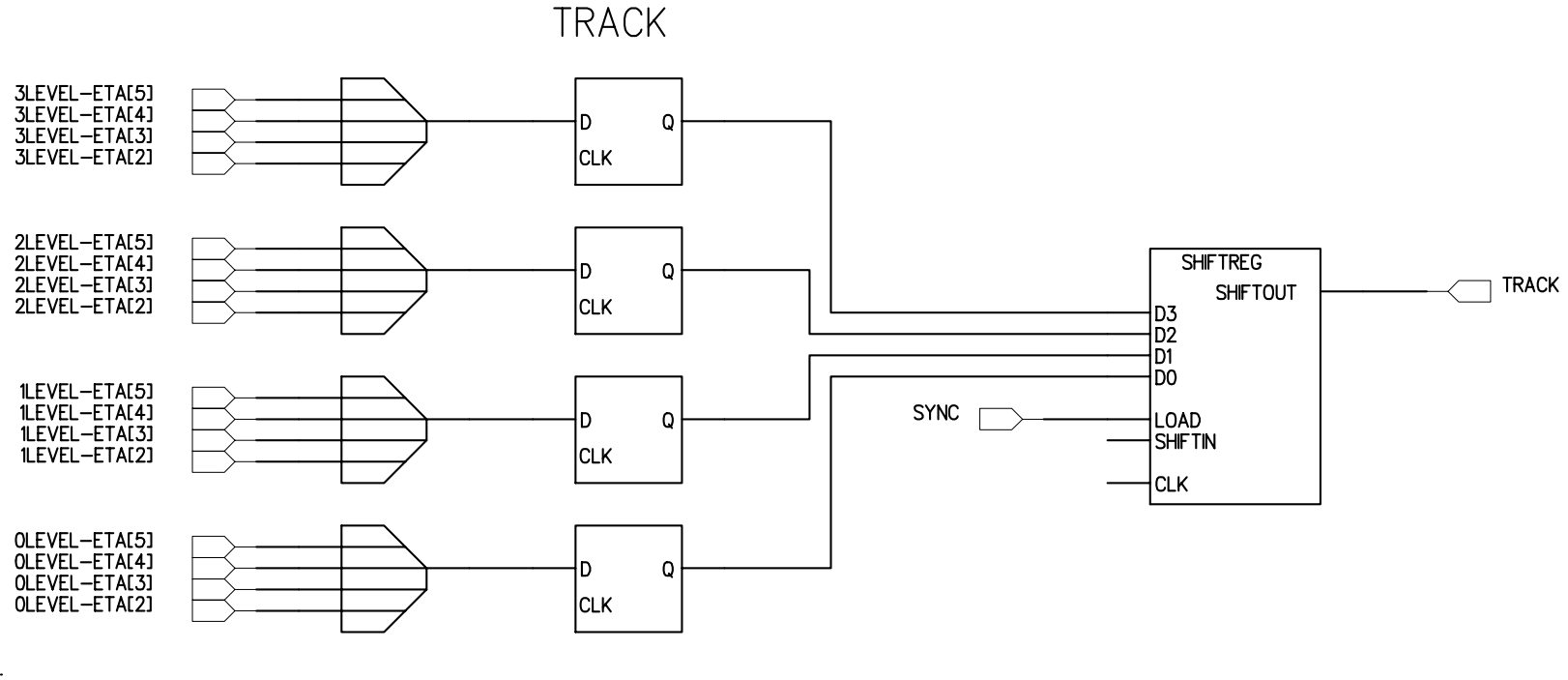
TRACK
3LEVEL-ETA[5]
3LEVEL-ETA[4]
3LEVEL-ETA[3]
3LEVEL-ETA[2]
2LEVEL-ETA[5]
2LEVEL-ETA[4]
2LEVEL-ETA[3]
2LEVEL-ETA[2]
1LEVEL-ETA[5]
1LEVEL-ETA[4]
1LEVEL-ETA[3]
1LEVEL-ETA[2]
0LEVEL-ETA[5]
0LEVEL-ETA[4]
0LEVEL-ETA[3]
0LEVEL-ETA[2]
D
Q
CLK
SHIFTREG
SHIFTOUT
D3
D2
D1
D0
LOAD
SHIFTIN
CLK
SYNC
TRACK